WATT RADIO mod. WR 777 FD

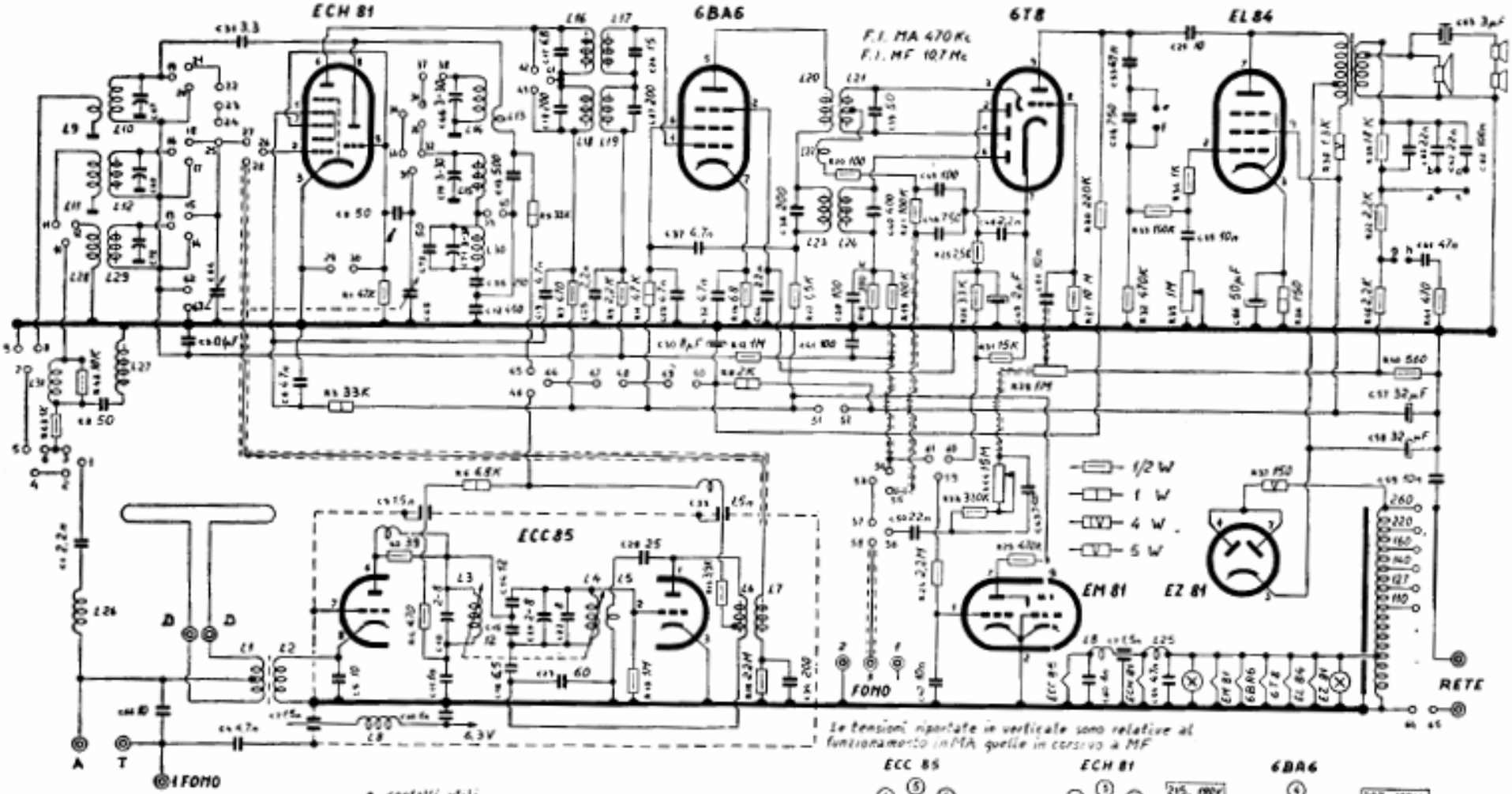

• contatti utili
○ contatti casuali

CONTATTI GAMMA	1 2	1 3	4 5	6 8	7 9	10 11	12 13	14 15	16 17	18 19	20 21	22 23	24 25	26 27	28 29	30 31	32 33	34 35	36 37	38 39	40 41	42 43	44 45	46 47	48 49	50 51	52 53	54 55	56 57	58 59	60 61	62 63	64 65
MF																																	
OC																																	
OM																																	
OL																																	
FONO																																	

CONTATTI REGISTRO	a b	c d	e f	g h
VOCE				
ORCHESTRA				
JAZZ				

SPENTO		FONO		OL		OM		OC		MF		VOCE		ORCHESTRA		JAZZ	
49	54	47	51	44	35	34	17	14	45	41	54	4	5	4	5	4	5
50		48	52	45	36	36	18	37	44	55		6	7	6	7	6	7
			53	46	25		23		55		15	8	9	8	9	8	9
			54		26		24				30	10	11	10	11	10	11
65	64		55	40	1	5	1	5	40	1	27	12	13	12	13	12	13
66			56	39	2	6	2	6	39	2	26	14	15	14	15	14	15
			57		3		3			3		16	17	16	17	16	17
			58		4		4			4		18	19	18	19	18	19

ECC 85

ECH 81

6BA6

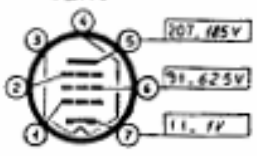

6T8

EL 84

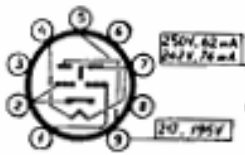

EM 81

EZ 81